stillo

FICHA DE REPUESTOS

LUX CONFORT

MAMPARA FRONTAL CORREDERA 1 FIJA + 1 CORREDERA PLATA BRILLO

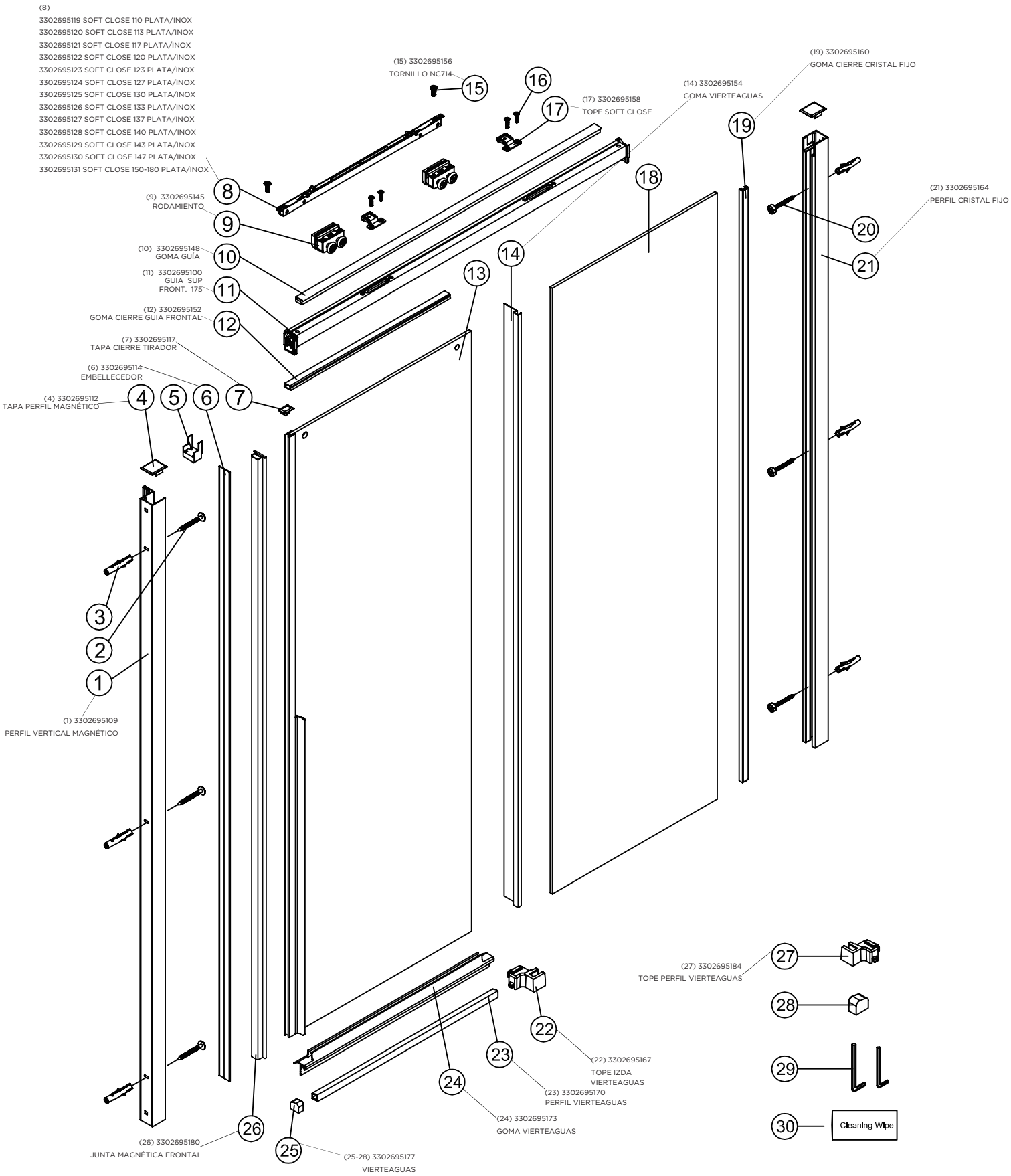

Para aquellos repuestos sin código consultar con el distribuidor Saltoki Logístico Zaragoza