stillo

FICHA DE REPUESTOS

TOP
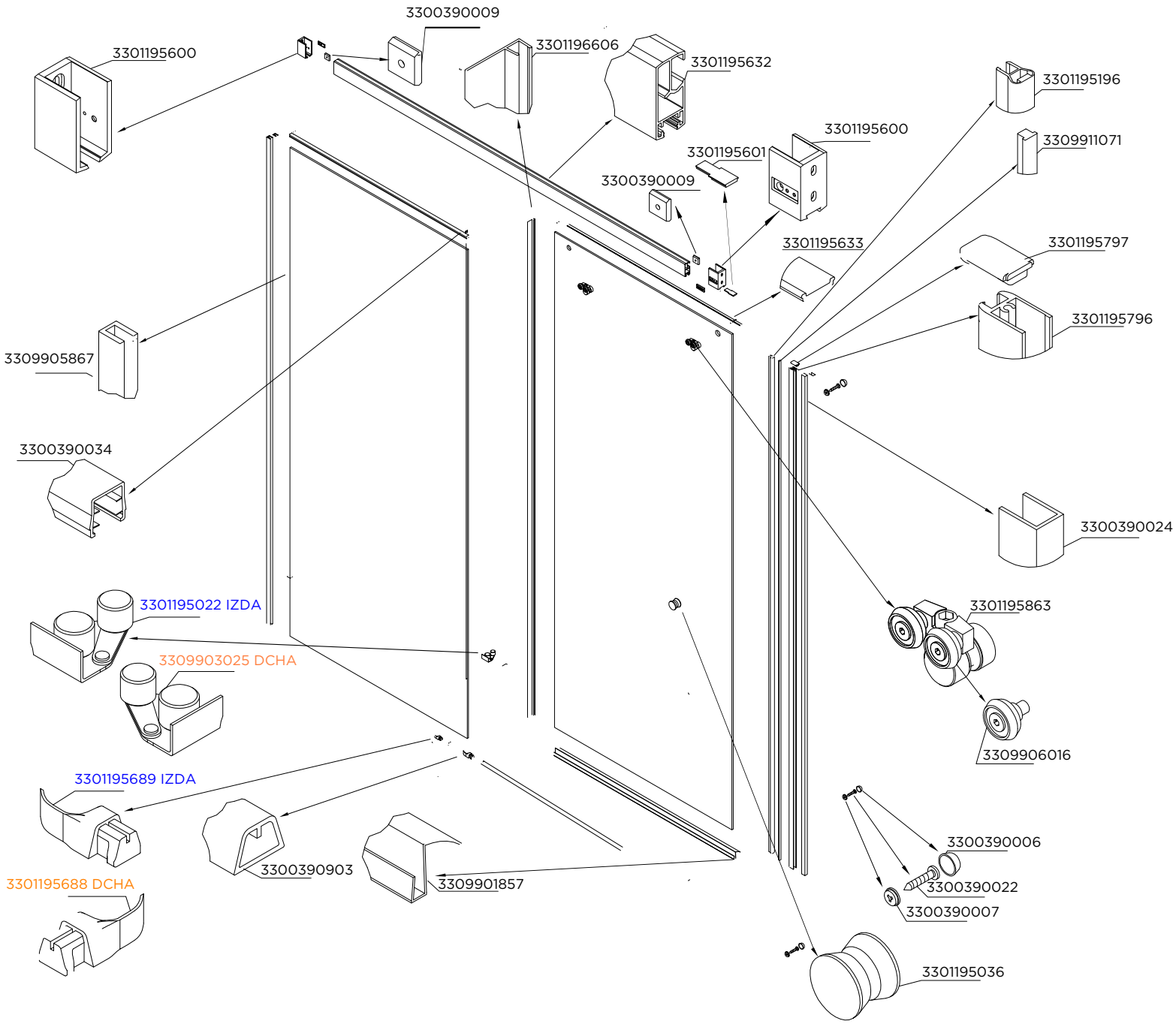
MAMPARA FRONTAL CORREDERA 1 FIJA + 1 CORREDERA PLATA BRILLO