3553400305

MONOMANDO AURA LAVABO ALTO NEGRO STILLO

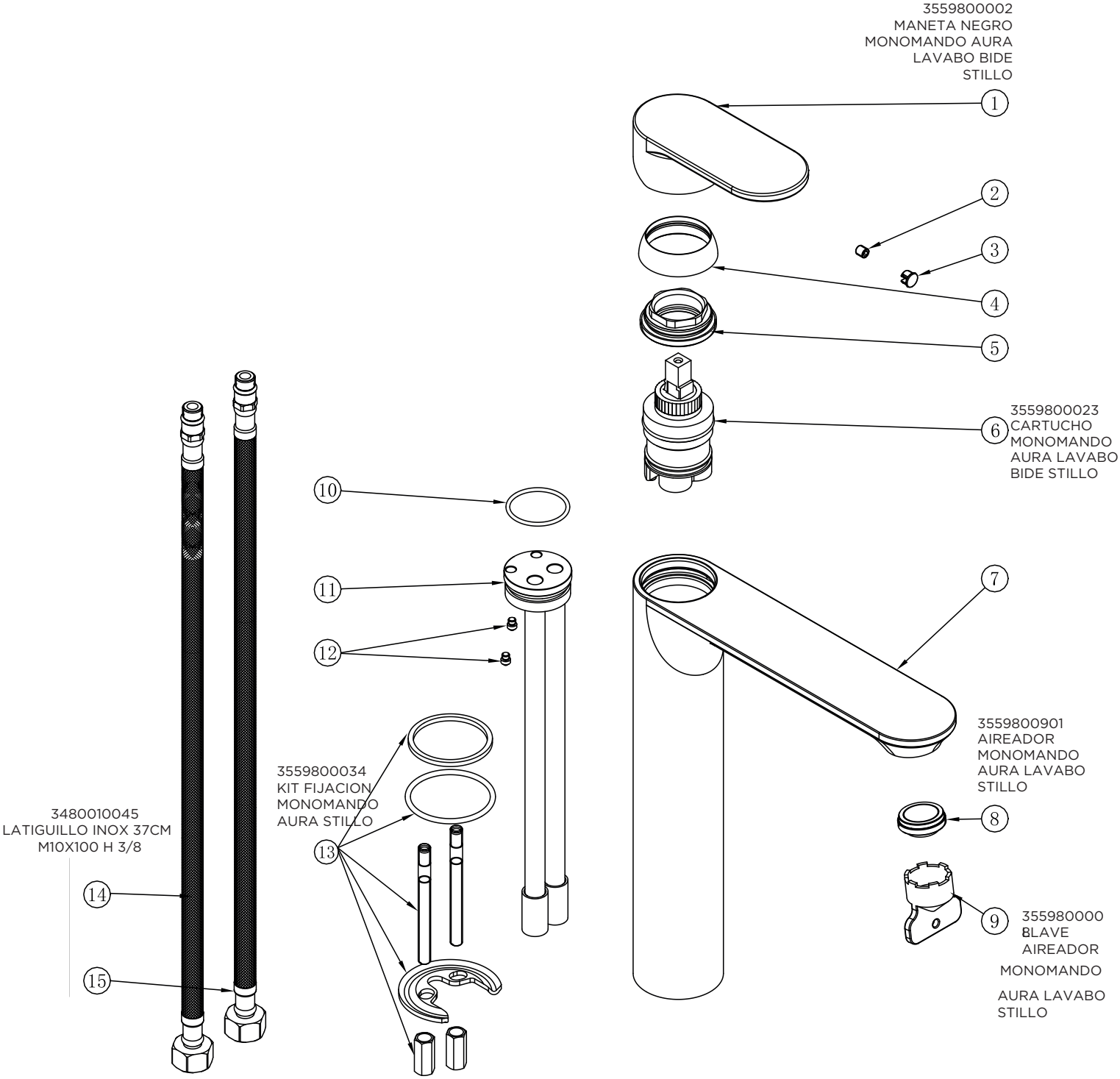

Para aquellos repuestos sin código consultar con el distribuidor Saltoki Logístico Zaragoza