3553410305

# MONOMANDO AURA LAVABO ALTO CROMO STILLO

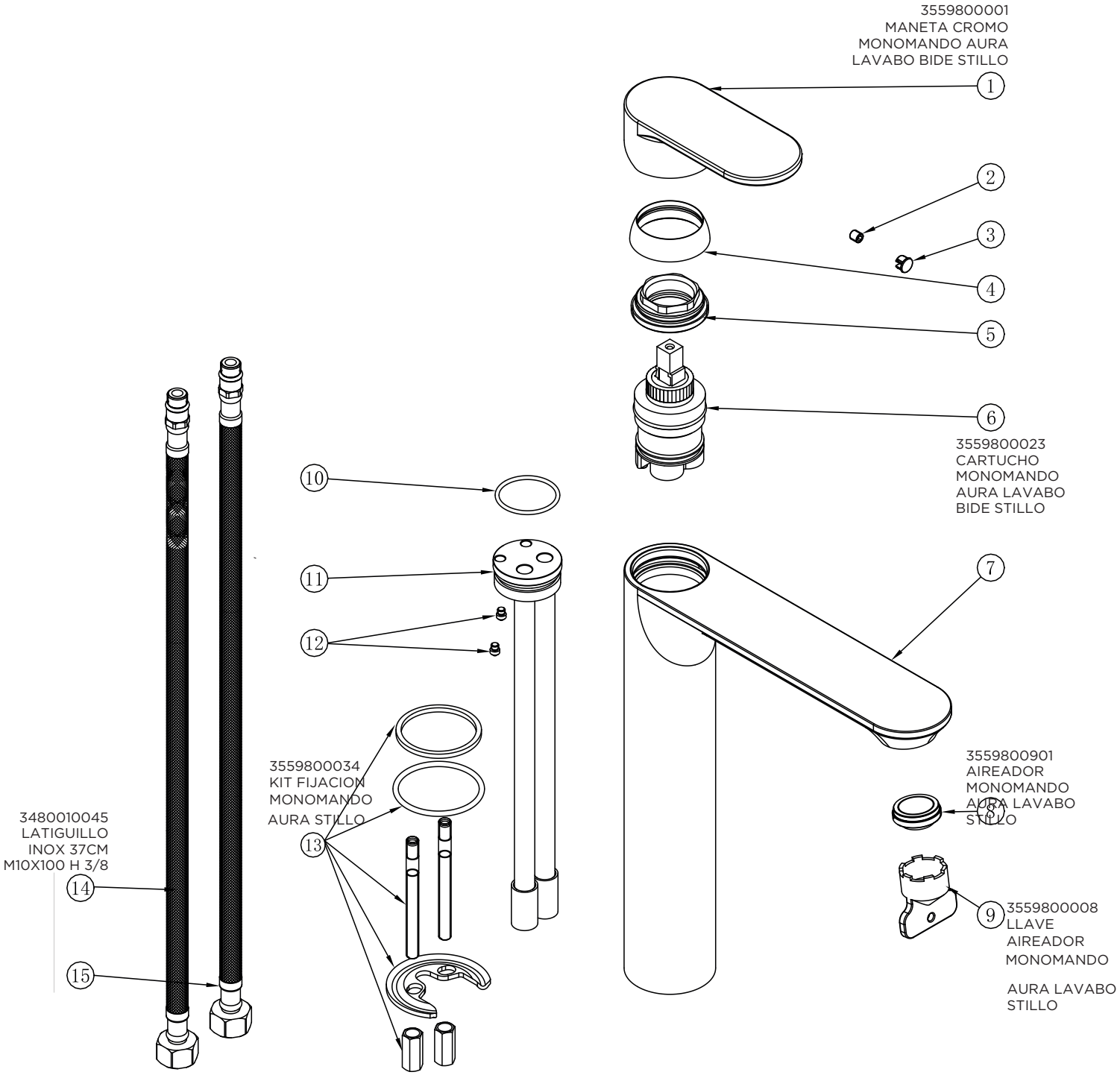


Para aquellos repuestos sin código consultar con el distribuidor Saltoki Logístico Zaragoza