3558610025

MEZCLADOR LAVABO ELECTRONICO CROMO S2 STILLO

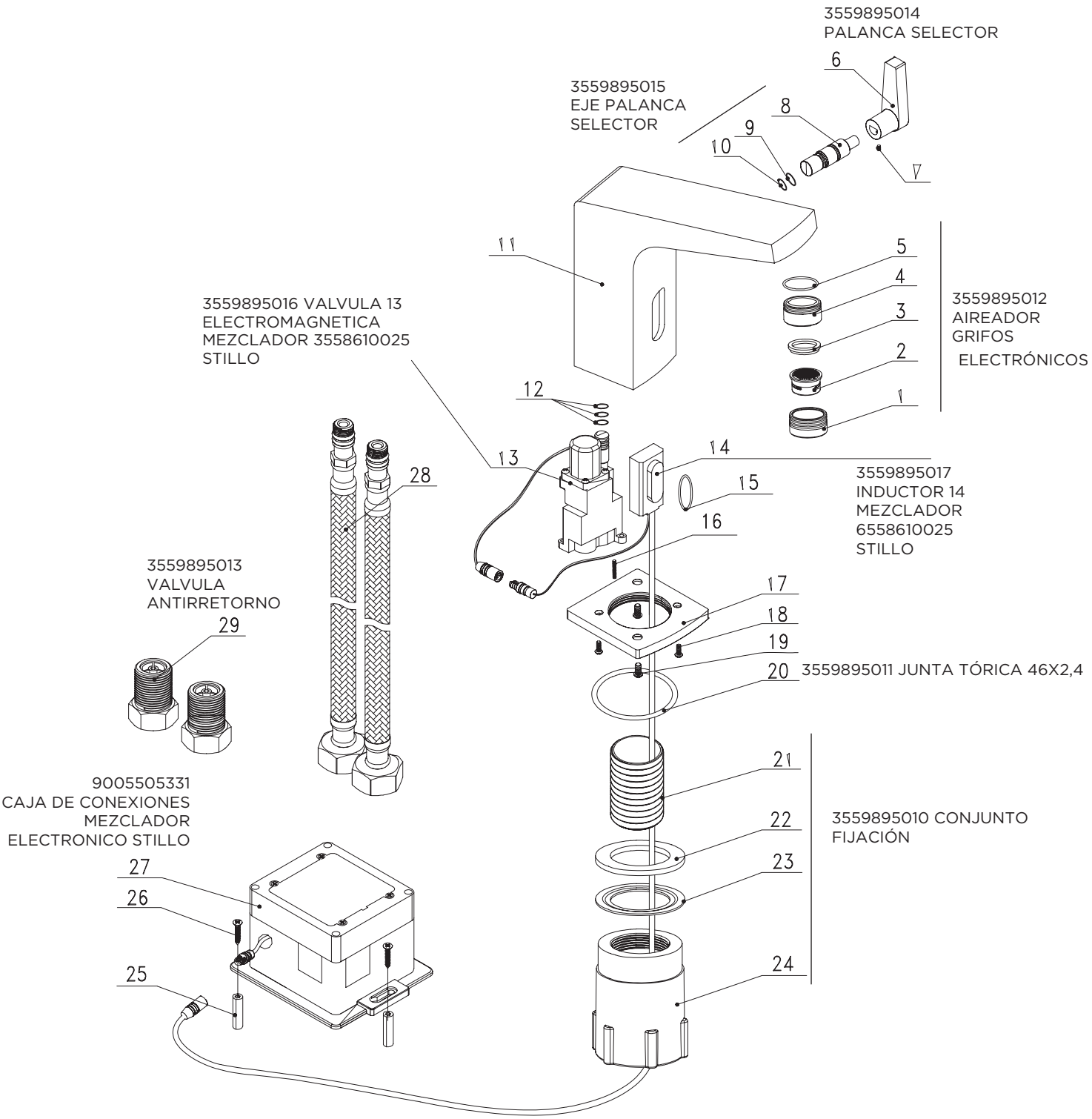

Para aquellos repuestos sin código consultar con el distribuidor Saltoki Logístico Zaragoza