Lavabo

NEW EVENING

stillo

www.bystillo.com

De encimera de porcelana

Elegancia que transforma tu baño en un remanso de serenidad.

3 AÑOS GARANTÍA

Lavabo

NEW EVENING

stillo

Características

- Embellecedor rebosadero cromo.
- 1 orificio para grifería en la izquierda.
- Adquirible embellecedor por separado:
- Cromo 3350025992
- Negro: 3350025994

Acabado

Blanco brillo

CÓDIGO	MEDIDAS (mm)
3350025117	600 x 460
3350025118	800 x 460
3350025119	1.000 x 460

Válido para el mueble New Slim de Stillo.
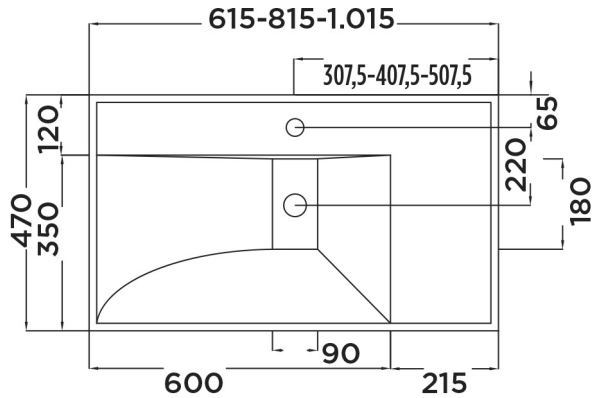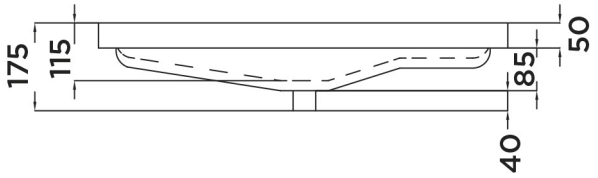
Medidas (mm)