Accesorios

TASOS

stillo

Toallero anilla

www.bystillo.com

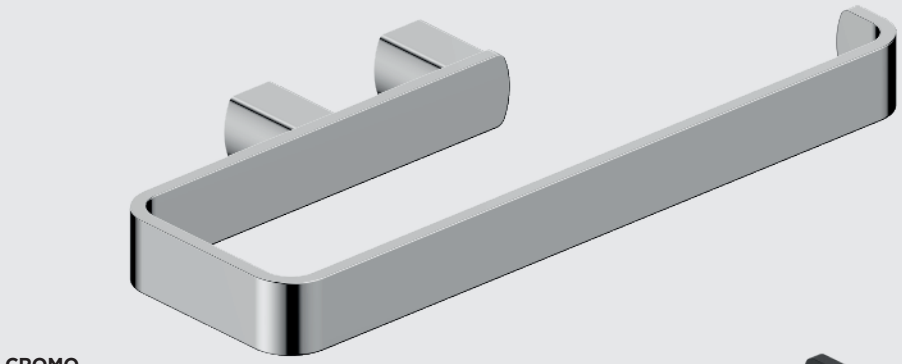

CROMO

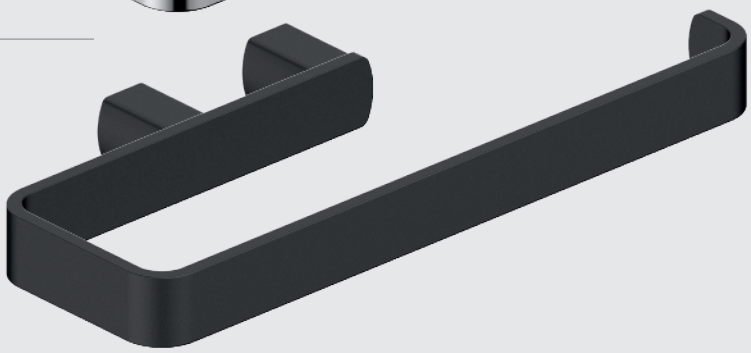

NEGRO MATE

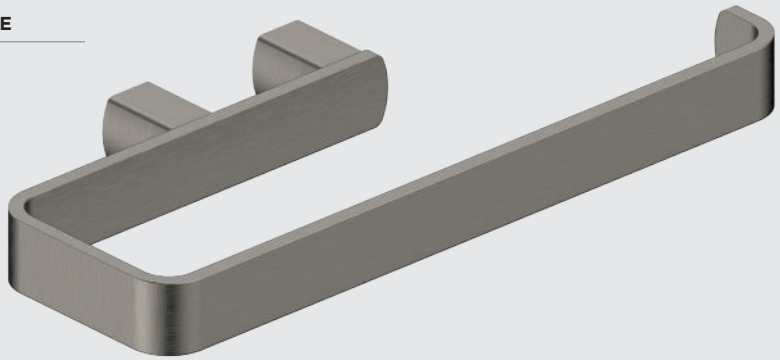

INOX

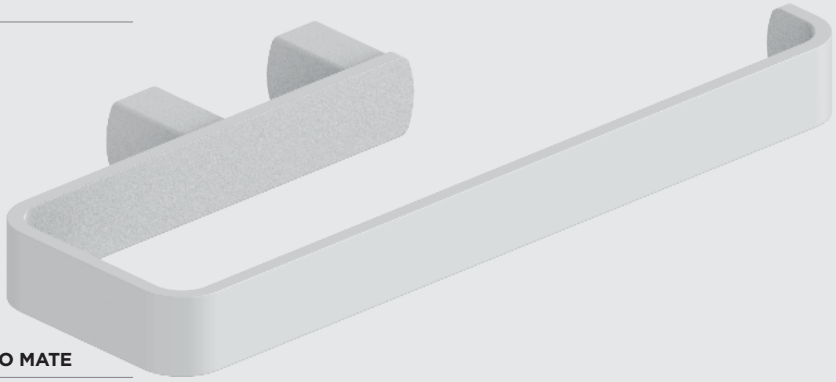

BLANCO MATE

Colección de alta calidad que se presenta en 4 acabados. Cuenta con pequeños detalles decorativos siguiendo una forma oval entre sus largas y finas líneas.

3 AÑOS GARANTÍA

Accesorios

TASOS

stillo

Características

- Fabricado en acero inox AISI 304 en acabado brillo.
- Espesor fleje 3 mm.
- Resiste más de 24 horas de cámara de niebla salina ácida.
- El cromado tiene un espesor de 0.15 Um.

Acabados

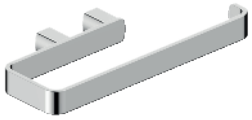

Cromo
3406045005



Negro mate
3406045205

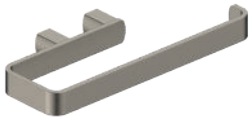

Inox
3406045405



Blanco mate
3406045806

Medidas (mm)

